DUMPER SYSTEM D 100sw

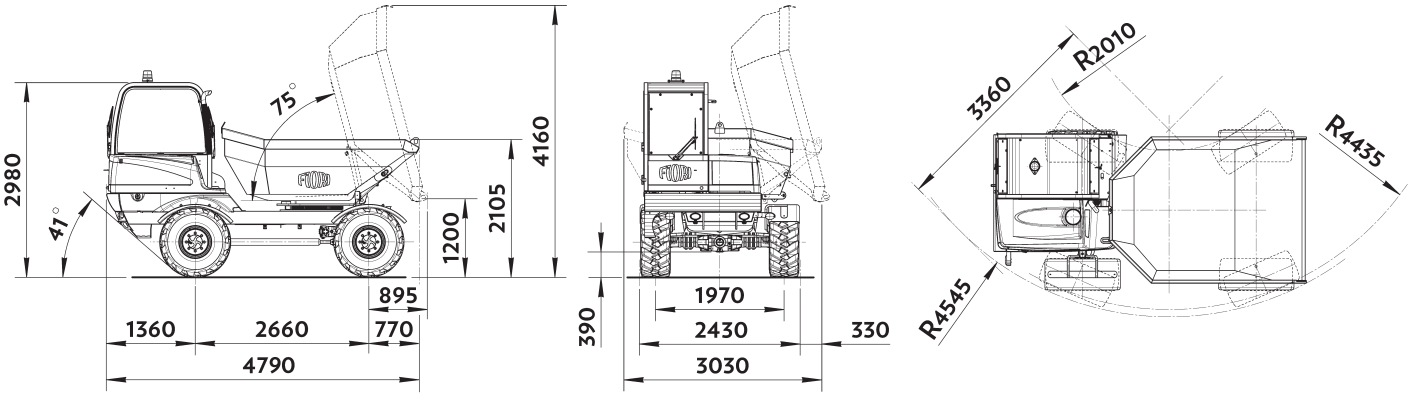

MOTORE DIESEL	No emission compliance	Stage IIIA / Tier 3	Tier 4 Final EPA	Stage V
Modello :	PERKINS serie 1104	PERKINS serie 1104	KOHLER serie KDI 3.404 TCRSCR	PERKINS serie 904J-E36TA
Tipologia :	Turbo	Turbo Intercooler	Turbo Intercooler	Turbo intercooler
Cilindrata :	4400cc - 4 in linea	4400cc - 4 in linea	3.400cc - 4 in linea	3.600cc - 4 in linea
Iniezione :	diretta a controllo meccanico	diretta a controllo meccanico	Common Rail a controllo elettronico	Common Rail a controllo elettronico
post-trattamento :	-	-	EGR + DOC + SCR	EGR + DOC + DPF + SCR
Raffreddamento :	ad acqua, filtro aria a secco	ad acqua, filtro aria a secco	ad acqua, filtro aria a secco	ad acqua, filtro aria a secco
Potenza max :	82,5 kW (112 Hp)	83 kW (113 Hp)	90 kW (122 Hp)	90 kW (122 Hp)
Potenza reg. :	82 kW (2.400 rpm)	83 kW (2.200 rpm)	90 kW (2.200 rpm)	90 kW (2.400 rpm)
Coppia max :	404 Nm a 1.400 rpm	418 Nm a 1.400 rpm	500 Nm a 1.400 rpm	500 Nm a 1.500 rpm
Alternatore :	12V - 65 A	12V - 65 A	12V - 90 A	12V - 120 A

Conforme Direttiva 2006/42/CE

IMPIANTO ELETTRICO

Batteria .....12 V capacità 132 Ah (600 A)
Impianto di illuminazione stradale, fari di lavoro posteriori.

TRASMISSIONE INTEGRALE 4X4

Trasmissione idrostatica “automotive” con pompa a cilindrata variabile e motore idraulico a cilindrata variabile con comando elettroidraulico, con inversione di marcia a volante.
Cambio meccanico per “marcia di lavoro” e “marcia di trasferimento” a comando elettroidraulico.

VELOCITÁ

4 avanti		4 indietro
I°	0 - 3,7 Km/h	0 - 3,7 Km/h
II°	0 - 9,5 Km/h	0 - 3,7 Km/h
III°	0 - 11,8 Km/h	0 - 11,8 Km/h
IV°	0 - 30,0 Km/h	0 - 11,8 Km/h

Rapporto trazione / peso 48%

ASSALI E RUOTE

Anteriore portante, oscillante (± 6°) sterzante con riduzioni epicicloidali ai mozzi ruote.
Posteriore portante, sterzante con riduzioni epicicloidali ai mozzi ruote e cambio flangiato direttamente.
Pneumatici ..... 18 -19,5 16PR

FRENI

Di servizio e di soccorso a dischi interni in bagno d’olio agenti sulle 4 ruote, azionamento con pompa miniservo su doppio circuito indipendente.
Di stazionamento di tipo negativo con dischi interni in bagno d’olio sul ponte posteriore, sblocco a comando elettroidraulico.

STERZO

Assistito mediante idroguida “load-sensing” a doppia cilindrata su 4 ruote sterzanti; dispositivo di selezione sterzatura per: 2 ruote sterzanti, 4 ruote sterzanti - sterzatura a granchio.

IMPIANTO IDRAULICO SERVIZI

Pompa a ingranaggi
Portata max .....45 lit/min
Pressione max ..... 230 bar
Distributore a due elementi.
Scambiatore in alluminio per raffreddamento olio idraulico. Aspirazione circuito chiuso pressurizzato con filtro olio sostituibile dall’esterno.

CASSA

Cassa con ribaltamento mediante n°2 martinetti a doppio effetto. Orientamento su 180° per scarico trilaterale mediante ralla dentata “heavy-duty”, con rotazione idraulica e bloccaggio automatico tramite freno negativo.
Capacità raso .....3.700 litri
Capacità colmo SAE .....5.200 litri

CABINA

Cabina chiusa con riscaldamento progettata in accordo con i criteri ROPS FOPS.
Torretta di guida girevole su 180°. Sedile anatomico con sospensione elastica con regolazione in altezza, cinture di sicurezza.
Comandi di guida e servizi con disposizione ergonomica.
Vetro portiera con apertura scorrevole.
Display TV LCD con videocamera per visibilità posteriore.

RIFORNIMENTI

Serbatoio combustibile in polietilene reticolato (PER) .....95 litri
Capacità totale impianto idraulico .....105 litri
Olio motore .....8 kg

MASSE

Massa operativa in ordine di marcia..5.700 kg
Massa massima .....16.000 kg
Portata utile .....10.000 kg

R.14 Valido da 07/2021 per macchina in allestimento standard.