MIXER SYSTEM DB 180

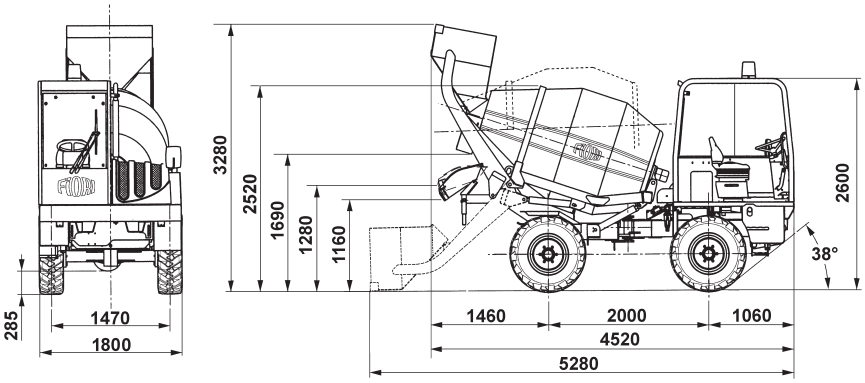

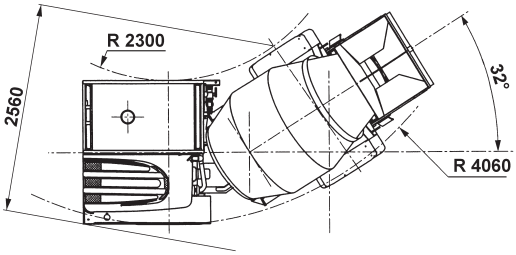

MOTORE DIESEL	Stage IIIA / Tier 3	Tier 4 Final EPA	Stage V
Modello :	YANMAR 4TNV88	KOHLER serie KDI 1903 TCR	KOHLER serie KDI 1903 TCR
Tipologia :	Aspirato	Turbo Intercooler	Turbo Intercooler
Cilindrata, nr. Cilindri :	2190cc - 4 in linea	1861cc - 3 in linea	1861cc - 3 in linea
Iniezione :	diretta a controllo meccanico	Common Rail a controllo elettronico	Common Rail a controllo elettronico
post-trattamento :	-	EGR + DOC	EGR + DOC + DPF
Raffreddamento :	ad acqua, filtro aria a secco	ad acqua, filtro aria a secco	ad acqua, filtro aria a secco
Potenza max :	36,9 kW (49 Hp)	42 kW (56 Hp)	42 kW (56 Hp)
Potenza reg. :	32 kW (44 Hp) a 2600 rpm	42 kW (2600 rpm)	42 kW (2600 rpm)
Coppia max :	139 Nm a 1200 rpm	225 Nm a 1500 rpm	225 Nm a 1500 rpm
Alternatore :	12V - 40 A	12V - 55 A	12V - 55 A

Conforme Direttiva 2006/42/CE

IMPIANTO ELETTRICO

Batteria ..... 12 V capacità 80 Ah (400 A)
Impianto di illuminazione stradale, fari di lavoro posteriori (optional).

TRASMISSIONE INTEGRALE 4X4

Trasmissione idrostatica "automotive" con pompa a cilindrata variabile e motore idraulico a cilindrata variabile con comando elettroidraulico, con inversione di marcia a volante. Cambio meccanico per "marcia di lavoro" e "marcia di trasferimento" a comando meccanico.

VELOCITÁ

4 avanti		2 indietro
I°	0 - 5,0 Km/h	0 - 5,0 Km/h
II°	0 - 7,2 Km/h	0 - 5,0 Km/h
III°	0 - 14,2 Km/h	0 - 14,2 Km/h
IV°	0 - 20,2 Km/h	0 - 14,2 Km/h

Rapporto trazione / peso 55%

ASSALI E RUOTE

Anteriore portante, oscillante (± 7°) con riduzioni epicicloidali ai mozzi ruote.
Posteriore portante, con riduzioni epicicloidali ai mozzi ruote e cambio flangiato direttamente.
Pneumatici 12,0/75-18 12PR

FRENI

Di servizio e soccorso a dischi interni in bagno d'olio agenti sulle 4 ruote, azionamento con pompa su doppio circuito indipendente.
Di stazionamento a tamburo sul ponte anteriore con comando a leva.

STERZO

Assistito mediante idroguida "load-sensing" agente su 2 semitelai tramite due martinetti contrapposti.

MISCELAZIONE E SCARICO

Tamburo a doppio tronco di cono con eliche di mescolazione a doppia spirale.
Volume geometrico del tamburo .....2560 litri
Velocità di rotazione del tamburo ..... 20 rpm.
Calcestruzzo reso in classe S1 .....1.8 mc
Rotazione tamburo mediante pompa a pistoni con portata variabile e motore idraulico orbitale in circuito chiuso a comando elettrico infinitesimale posto in cabina e sul lato posteriore della macchina.
Sollevamento tamburo fino all'orizzontale mediante n°2 martinetti a doppio effetto.
Canaletta di scarico con inclinazione manuale, indipendente dall'inclinazione del tamburo di miscelazione, rotazione su 180°. Canaletta asportabile, per scarico diretto da tramoggia.
N°1 prolunga canala di scarico in dotazione.

IMPIANTO ACQUA

Pompa acqua di tipo volumetrico "autoadescante" ad aspirazione rapida.
Portata massima ..... 140 lit/min.
Prevalenza massima ..... 3 bar
Un serbatoio lato motore con capacità di 210 litri.
Sistema Mix Control per gestione programmabile e controllata dell'introduzione dell'acqua nel tamburo e delle funzioni di mescolazione e scarico da terra. Controllo immissione acqua in tamburo con flussometro elettromagnetico e lettura litri immessi su display sia in cabina che lato posteriore macchina.
Azionamento pompa acqua dal posto di guida e da terra. Selezione aspirazione da terra con tubazioni ad innesto rapido.

IMPIANTO IDRAULICO SERVIZI

Pompa a ingranaggi
Portata max .....35 lit/min
Pressione max .....170 bar
Distributore 3 elementi con leva joystick.
Scambiatore in alluminio per raffreddamento olio idraulico.
Aspirazione circuito chiuso pressurizzato con filtro olio sostituibile dall'esterno.

PALA DI CARICAMENTO

Bracci di caricamento con pala fissa e portella di scarico automatica.
Capacità volumetrica .....470 litri
Numero palate per carico ..... 5 - 6
Produttività fino a 4 cicli/ora

CABINA

Cabina aperta progettata in accordo con i criteri ROPS & FOPS Lev. I, vetratura trilaterale. Torretta di guida girevole su 180°. Sedile anatomico con sospensione elastica con regolazione in altezza, cinture di sicurezza.
Comandi di guida e servizi con disposizione ergonomica.
Display TV LCD con videocamera per visibilità posteriore, optional e di serie per alcune motorizzazioni.

RIFORNIMENTI

Serbatoio combustibile ..... 46 litri
Capacità totale impianto idraulico .....67 litri
Olio motore .....7 kg

MASSE

Massa operativa in ordine di marcia ..3700 kg
Massa massima .....8400 kg
Portata utile .....4700 kg

R.12 Valido da 03/2021 per macchina in allestimento standard.